ELTEROS PROJEKTAI

RYŠIO KEITIKLIS

ERSK485/232DFD

Techninė dokumentacija

2013
VILNIUS

ISO 9001 BUREAU VERITAS Certification

1. Paskirtis

Ryšio keitiklis ERSK485/232DFD skirtas nuoseklųjį RS232 tipo ryšį keisti į nuoseklųjį RS485 tipo ryšį ir atvirkščiai.

2. Techniniai duomenys

- Maitinimo elektros įtampa (22…30)V, 50/60Hz arba nuolatinė;
- Vartojama galia ≤ 1VA;
- Keitimo sparta iki 19200 kbps;
- Saugumo klasė IP30;
- Matmenys (78x45x60)mm;
- Masė ≤100g;
- Montuojama ant DIN tipo 35 mm bėgelio;
- Darbinė temperatūra (0…+40)°C;
- Saugojimo temperatūra (-20…+50)°C;
- Santykinė drėgmė (10…95)%, be kondensacijos.

3. Prijungimas

Ryšio keitiklio ryšio linija RS485 gali būti jungiama dvejopai:

3.1. dvilaidis sujungimas

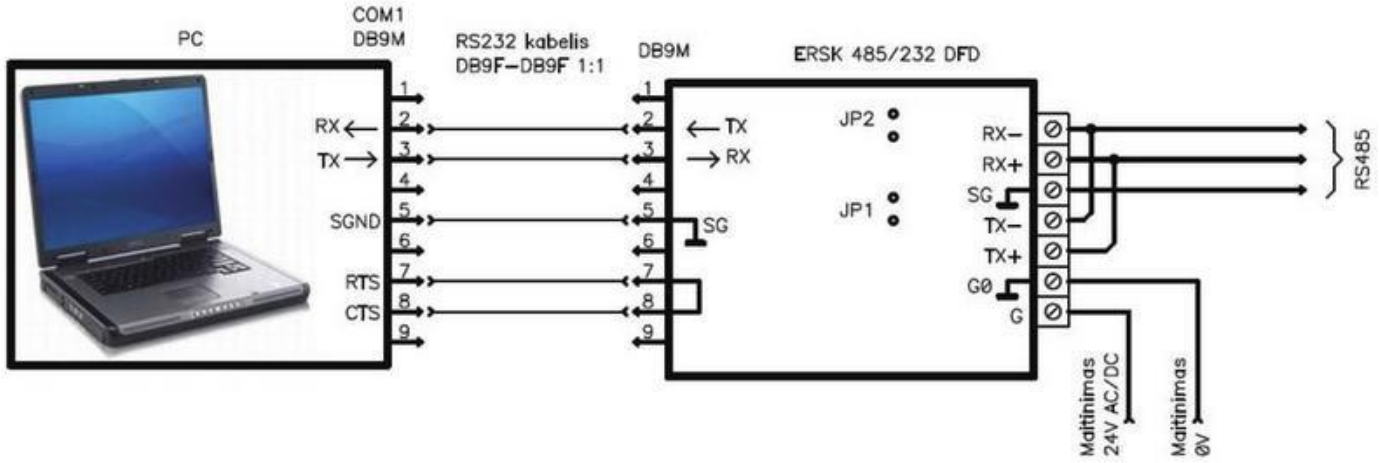

Jungiant ryšio modulį prie dvilaidės RS485 linijos, jungtys JP1 ir JP2 turi būti be trumpiklių (neužtrumpintos).

Prijungimui prie kompiuterio rekomenduojama naudoti 1:1 DB9F-DB9F RS232 kabelį.

3.2 keturlaidis sujungimas

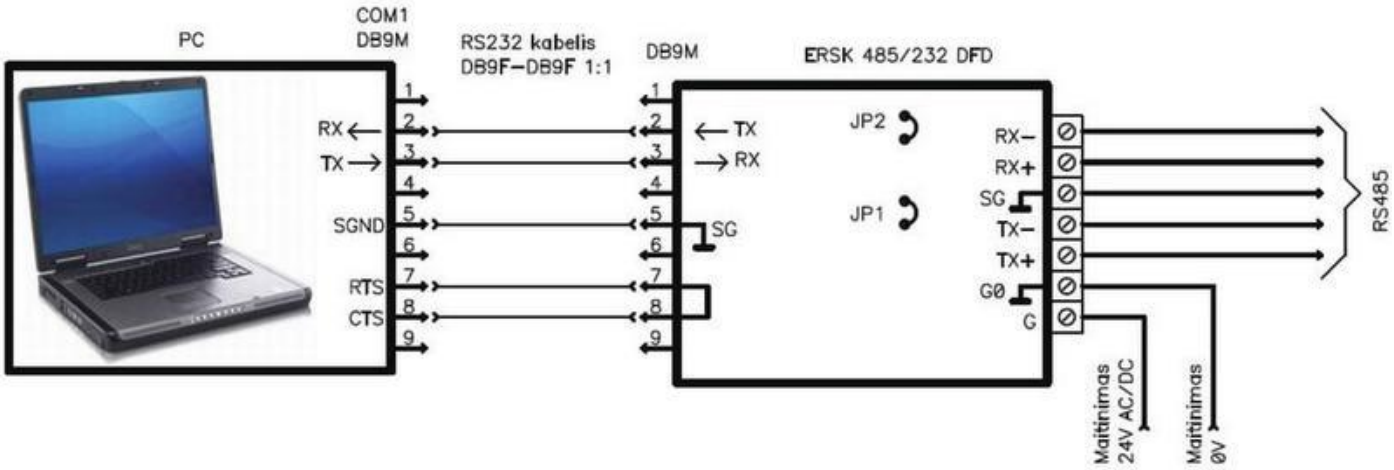

Jungiant ryšio modulį prie keturlaidės RS485 linijos, jungčių JP1 ir JP2 kontaktai turi būti užtrumpinti trumpikliais.

Prijungimui prie kompiuterio rekomenduojama naudoti 1:1 DB9F-DB9F RS232 kabelį.